Handpistool HP08

punt-streep

Handleiding

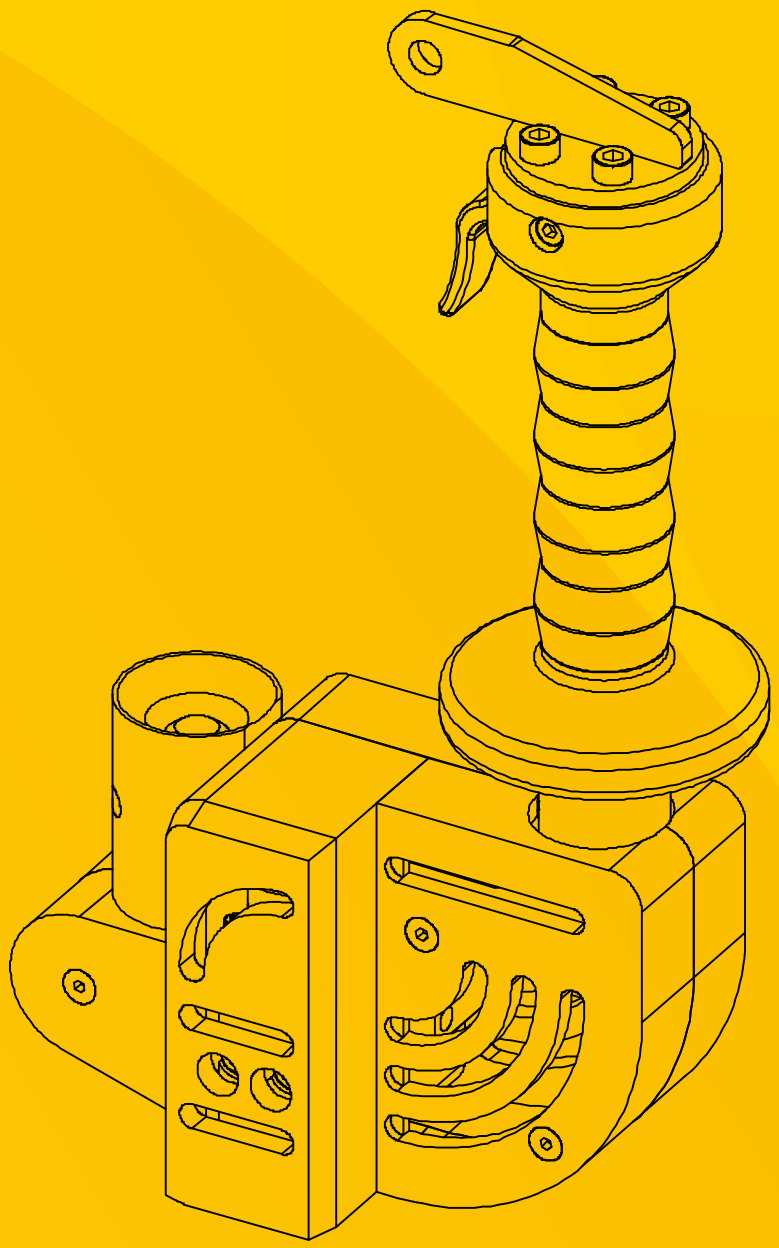

BiT Hotmelt Technology

Inhoud

1 Systeemuitleg 3

2 Veiligheidssymbolen 4

3 Installatie 5

4 Onderdelenlijst HP08 standaard 8

5 Onderdelenlijst HP08 elektrisch 11

6 Overige onderdelen 12

7 Sensorgrafieken 14

8 Probleemoplosser 17

1 Systeemuitleg

Het handpistool is speciaal ontwikkeld voor het manueel aanbrengen van lijm op horizontale oppervlakken (bijv. display's, tapijtstalen, dozen sluiten en gietvormen).

Bij de ontwikkeling van het pistool zijn bedieningsgemak, veiligheid en duurzaamheid de belangrijkste uitgangspunten geweest.

Het voordeel ten opzichte van de standaard handpistolen is de montage aan de balancer/ zwenkarm, hierdoor kunt u het handpistool gewichtloos bedienen.

Tevens heeft u na het aanbrengen van lijm, direct beide handen vrij om uw product verder te monteren/ assembleren.

Het handpistool is bijna volledig afgedekt met beschermkappen om verbranding bij aanraking te voorkomen, echter is dit niet volledig mogelijk, draag daarom bij het werken met het handpistool altijd beschermende handschoenen.

Om de duurzaamheid te garanderen is er gebruik gemaakt van standaard componenten, zoals een standaard module en standaard luchtcomponenten.
De isolerende beschermkappen zijn gemaakt van een hoogwaardige kunststof. Hierin zijn montagegroeven aangebracht zodat de pasvorm 100% gegarandeerd blijft.

Indien u bij het werken met het handpistool vragen heeft betreffende het product dan kunt u ons bereiken via telefoonnummer 0031 (0) 348 563 839 of per e-mail **info@bithotmelt.com.**

2 Veiligheidssymbolen

De veiligheidssymbolen die voorkomen in deze handleiding staan hieronder beschreven.

De veiligheidsmaatregelen die hieronder staan beschreven dienen ten alle tijde te worden nageleefd.

Let op:
Algemene veiligheidsinstructies. Met betrekking tot het werken met lijm- en andere apparatuur.

Pas op heet oppervlak:
Verbrandingsgevaar. Onderdelen van het apparaat hebben een hoge bedrijfstemperatuur.

Pas op hoog voltage:
Deze werkzaamheden kunnen alleen worden uitgevoerd door gekwalificeerd personeel.

Pas op mogelijk gevaar van ongecontroleerd vrijgekomen/ lekkende hete vloeistoffen

Haal de stekker uit het stopcontact

Verbreek de stroomtoevoer

Draag veiligheidshandschoenen

Draag een veiligheidsbril

Draag beschermende kleding

3 Installatie

Onderstaande werkzaamheden mogen alleen worden uitgevoerd door voldoende vakbekwaam personeel.

Verbind het handpistool met de lijmslang d.m.v. het vastdraaien van de 9/16” draaikoppeling. Gebruik hiervoor twee keer sleutel 19 (figuur 1).

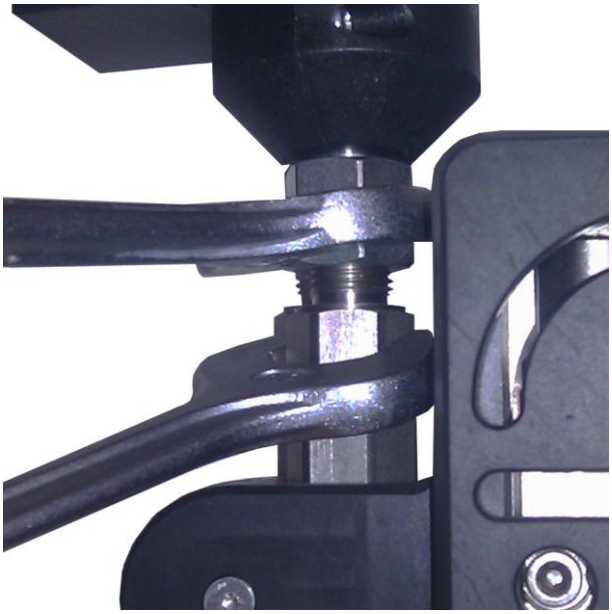

Figuur 1

Verbind het handpistool elektrisch met de lijmslang door middel van de connector (figuur 2).

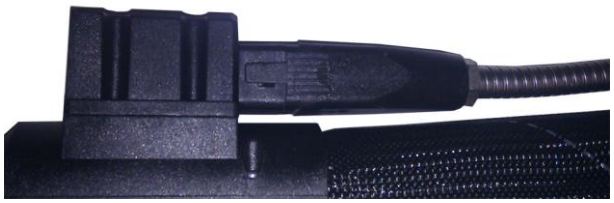

Figuur 2

Hang het handpistool op aan de balancer.
Bevestig de haak in het oogje van het handpistool (figuur 3) .

Figuur 3

Bevestig vervolgens de 6mm PTFE luchtleiding die uit de slang komt in de daarvoor bestemde insteekkoppeling in het handpistool (figuur 4).

Figuur 4

Bevestig de 12-polige stekker van de slang goed in de contrastekker aan de lijmunit.

Gebruik de handleiding van de lijmunit.

Zorg dat de temperatuur van de lijmslang en het handpistool zijn ingesteld op de lijmunit. Stel de temperatuur in volgens het datablad van de lijm.

Pas op het handpistool kan heet zijn. Draag handschoenen.

Bevestig daarna de beschermhuls zoals in onderstaand figuur.

Figuur 5

Pas op: De eerste keer dat het handpistool wordt geopend kan de lijm spetteren.
Dit wordt veroorzaakt door de lucht die nog in de slang en/of het handpistool aanwezig is.
Draag beschermende kleding!

Begin met een lage lijmdruk (pomp ingesteld op 0,5 – 1 bar).
Spoel het handpistool goed door tot er vloeibare lijm uitkomt.
Bevestig na het doorspoelen een nozzle naar keuze.
Regel de lijmhoeveelheid door het reduceer op uw lijmunit.

Het systeem is nu klaar voor gebruik.

4 Onderdelenlijst HP08 standaard

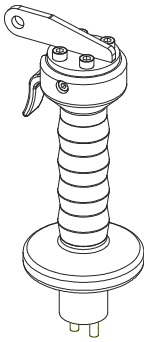

Figuur 6a

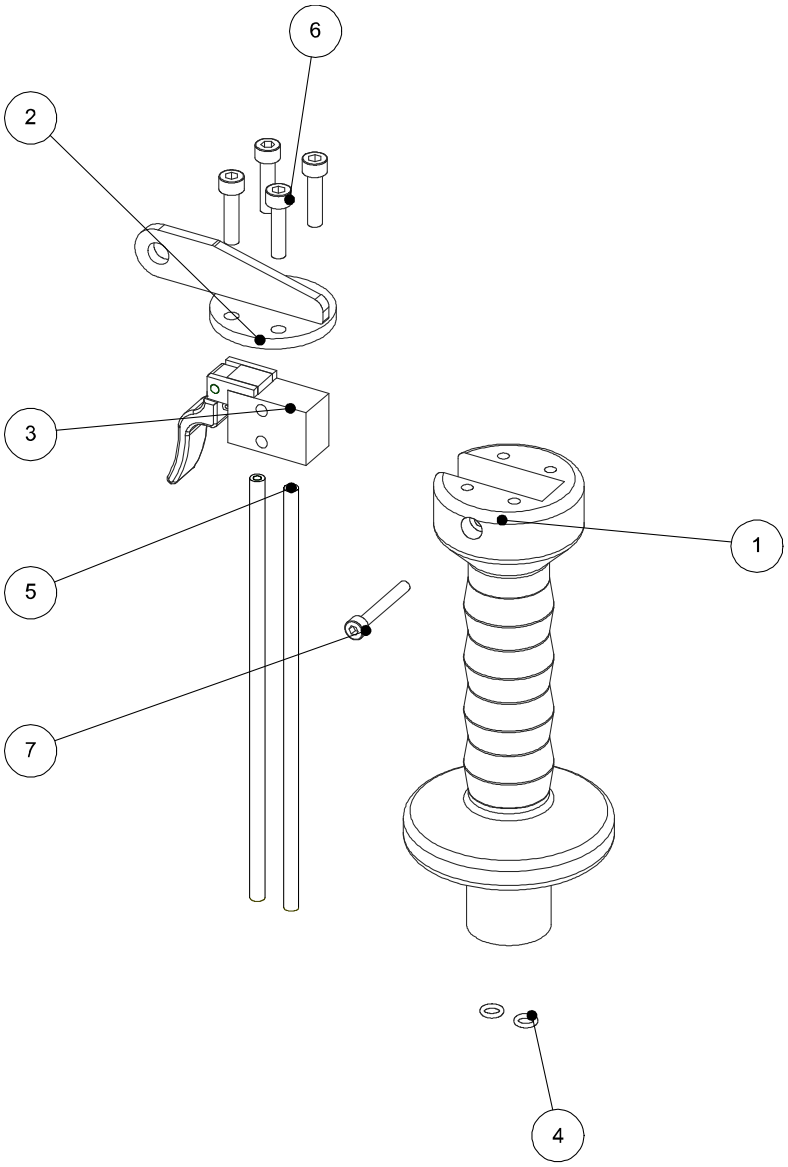

Figuur 6b

	Artikelomschrijving	Artikelnr.	Aantal
1	Handgreep HP08	42-000-0009	1
2	Ophangbeugel HP08	42-000-0011	1
3	Luchtschakelaar incl. trigger HP08	42-000-0017	1
4	O-ring Viton	10-002-0032	2
5	Messing luchtpijpje M5 HP08	42-000-0014	2
6	Inbusbout M5 x 20	95-005-0020	4
7	Inbusbout M4 x 30	95-004-0030	1

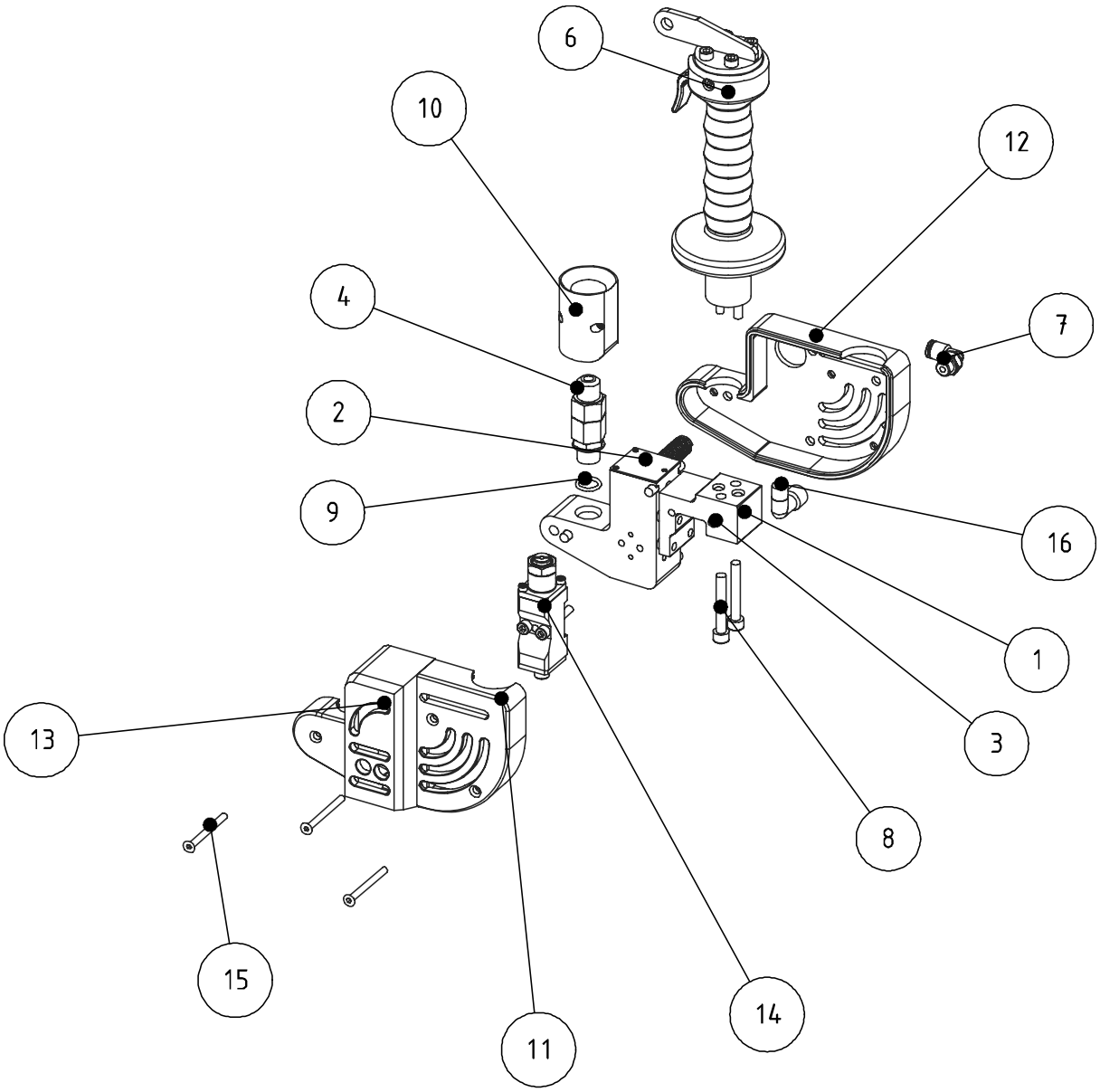

Figuur 7

Tabel bij figuur 7.

	Artikelomschrijving	Artikelnr.	Aantal
1	Body HP08 Standaard	42-000-0003	1
2	Afdekplaatje HP08	42-000-0018	1
3	Afstandbusje HP08	42-000-0008	7
4*	Draaikoppeling 9/16"	42-000-0019	1
5	-	-	-
6	Handgreep HP08 compleet	Zie figuur 6b	1
7	Insteekkoppeling 1/8" x 6mm 90° hittebestendig	26-002-0603	1
8	Inbusbout CK M6 x 40 RVS	95-006-1040	2
9	O-ring Viton	10-002-0010	1
10	Beschermhuls draaikoppeling HP08	42-000-0013	1
11	Kap voor HP08 standaard	42-000-0006	1
12	Kap achter HP08 standaard	42-000-0004	1
13	Kap module HP08 standaard	42-000-0005	1
14	Module (naar keuze)	01-003-0004	1
15	Inbusbout VZ M4 x 45 gegalv.	95-104-0045	3
16	Knie messing 1/8" bi x 1/8" bu	26-002-0008	1

** Zie voor varianten pagina 12*

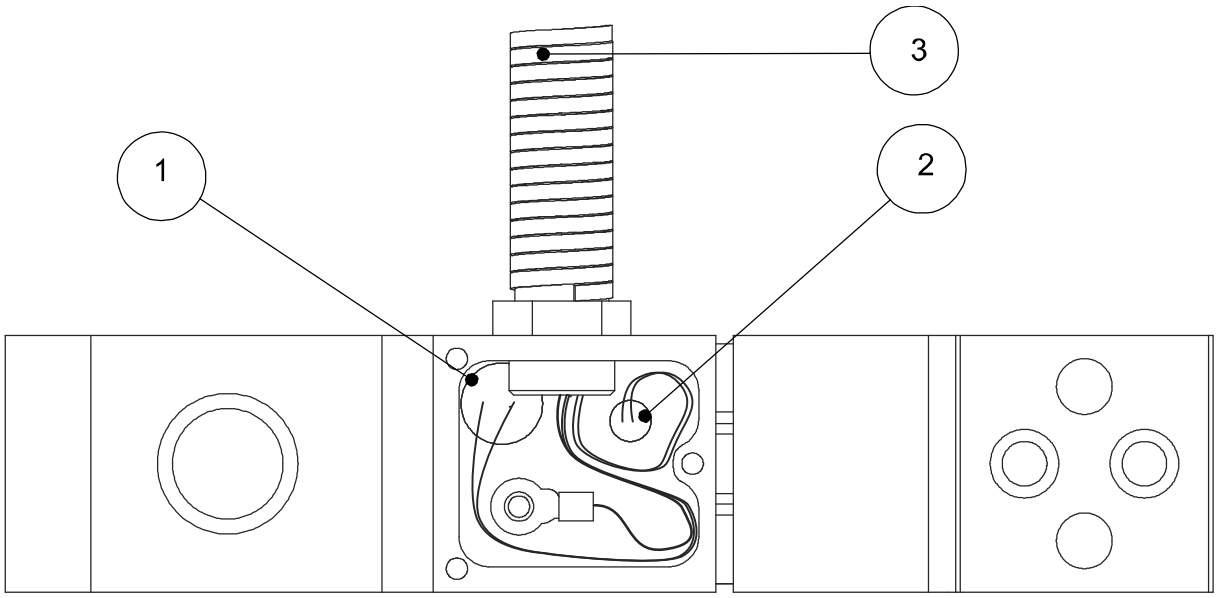

Figuur 8

	Artikelomschrijving	Artikelnr.	Aantal
1	Verwarmingspatroon 200W, Ø 3/8”, 230V	53-050-0200	1
2	Sensor NI120	12-001-0009	1
3	Cordset 65cm, PG7, 6-polig (excl. sensor en heater)*	29-030-0652	1

** Zie voor varianten pagina 13*

5 Onderdelenlijst HP08 elektrisch

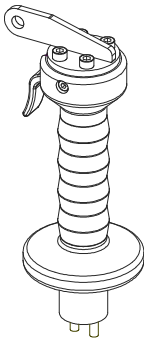

Figuur 9a

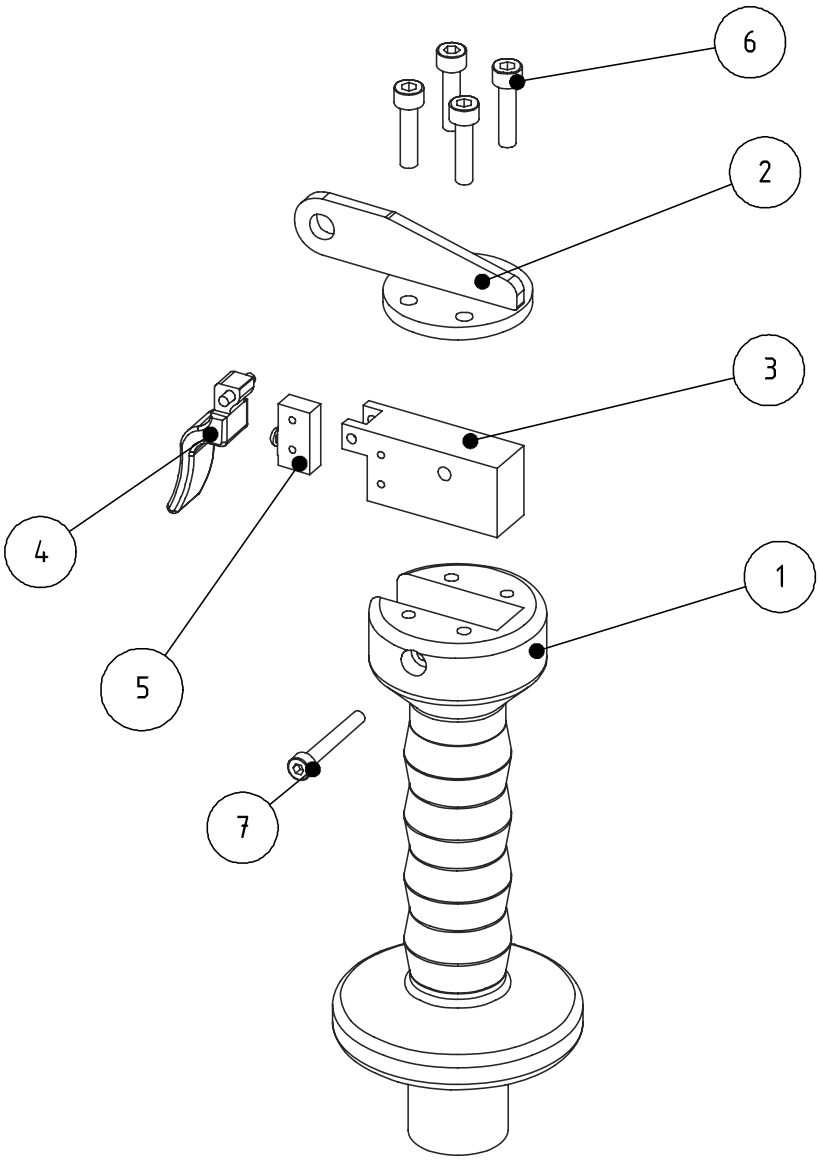

Figuur 9b

	Artikelomschrijving	Artikelnr.	Aantal
1	Handgreep HP08	42-000-0009	1
2	Ophangbeugel HP08	42-000-0011	1
3	Houder microschakelaar HP08, elektrisch	42-000-0055	1
4	Trigger HP08	42-000-0015	1
5	Microschakelaar	38-000-0107	1
6	Inbusbout M5 x 20	95-005-0020	4
7	Inbusbout M4 x 30	95-004-0030	1

6 Overige onderdelen

Hieronder ons assortiment draaikoppelingen.

Merk lijmslang	Draaikoppeling	Afbeelding
9/16”UNF x 9/16”JIC	42-000-0019	
9/16”UNF x 1/2”JIC	42-000-0020	
9/16”UNF x M16	42-000-0021	
9/16”UNF x G1/4”	42-000-0022	

Hieronder een greep uit ons assortiment cordsets.

Stekker	Cordset	Afbeelding
Type A	29-021-0502 *Cordset 6-polig (0,5m) NI120* 29-021-0652 *Cordset 6-polig (0,65m) NI120* 29-022-0502 *Cordset 6-polig (0,5m) NI120* 29-022-0652 *Cordset 6-polig (0,5m) PT100*	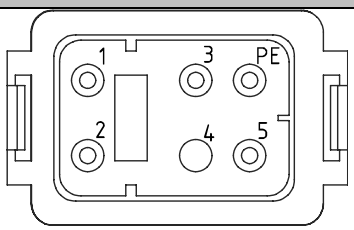 1 = Heater 2 = Heater 3 = Sensor 4 = - 5 = Sensor PE = Aarde
Type B	29-121-0652 *Cordset 8-polig (0,65m) NI120, elektrisch* 29-122-0652 *Cordset 8-polig (0,65m) PT100, elektrisch*	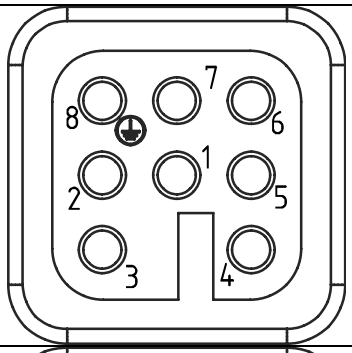 1 = Heater 2 = Heater 3 = Sensor 4 = Sensor 5 = Ventielbediening 6 = Ventielbediening 7 = - 8 = Aarde
Type C	29-082-0502 Cordset 8-polig (0,5m) PT100	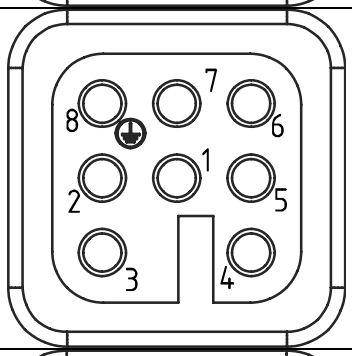 1 = - 2 = Heater 3 = Heater 4 = Ventielbediening 5 = Ventielbediening 6 = Sensor 7 = Sensor 8 = Aarde
Type D	29-054-0652 *Cordset 8-polig (0,65m) NTC, Ø4,8mm*	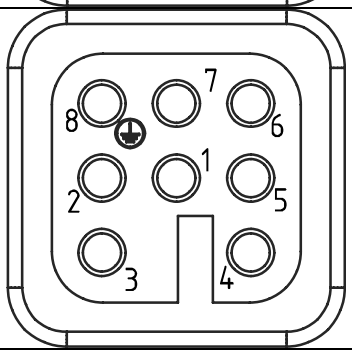 1 = Sensor 2 = Heater 3 = Sensor 4 = - 5 = - 6 = - 7 = Heater 8 = Aarde
Andere lengtes cordset en andere type sensoren zijn ook mogelijk. *Speciale wensen op aanvraag.*		

Hieronder een greep uit ons assortiment nozzles.

Nozzle omschrijving	Artikelnummer	Afbeelding
Nozzle L40 Ø0,50mm	02-200-4050	
Nozzle L40 Ø1,00mm	02-200-4100	
Nozzle L40 Ø1,50mm	02-200-4150	
Nozzle L40 Ø2,00mm	02-200-4200	
Nozzle L80 Ø0,50mm	02-200-8050	
Nozzle L80 Ø1,00mm	02-200-8100	
Nozzle L80 Ø1,50mm	02-200-8150	
Nozzle L80 Ø2,00mm	02-200-8200	
Hieronder de meest gebruikte lijmslang bij een HP08.		
Lijmslang 4,2m met luchtleiding, kopstekker 6-polig (ook verkrijgbaar in andere lengtes)	05-004-0420	

Hieronder een selectie uit ons assortiment PBM's/ reinigingsmiddelen.

Artikelomschrijving	Artikelnummer	Afbeelding
Paar handschoenen, kort	03-000-0020	
Paar handschoenen, lang	03-000-0021	
Doorsteeknaalden nozzle < 0,40mm	03-000-0010	
Doorsteeknaalden nozzle > 0,40mm	03-000-0011	
Meltclean 500ml, Flacon	80-000-0002	

7 Sensorgrafieken

Sensor NI 120

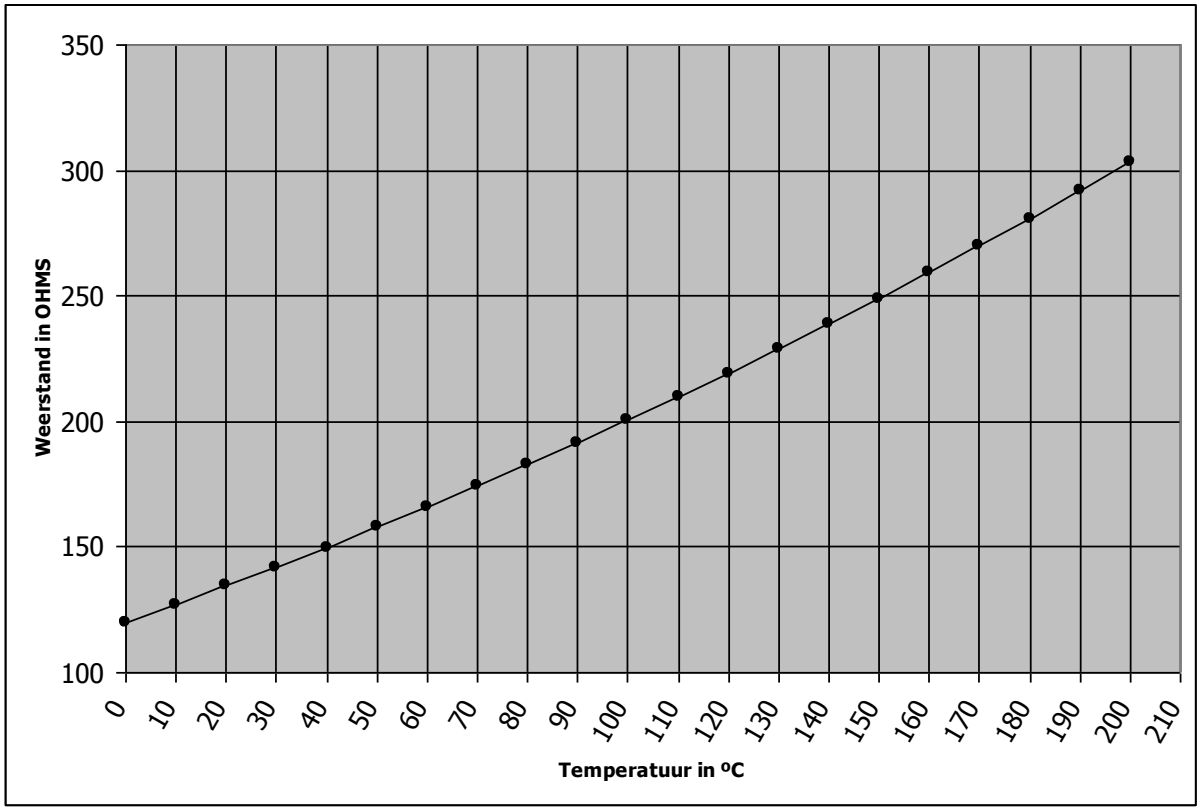

Sensor PT 100

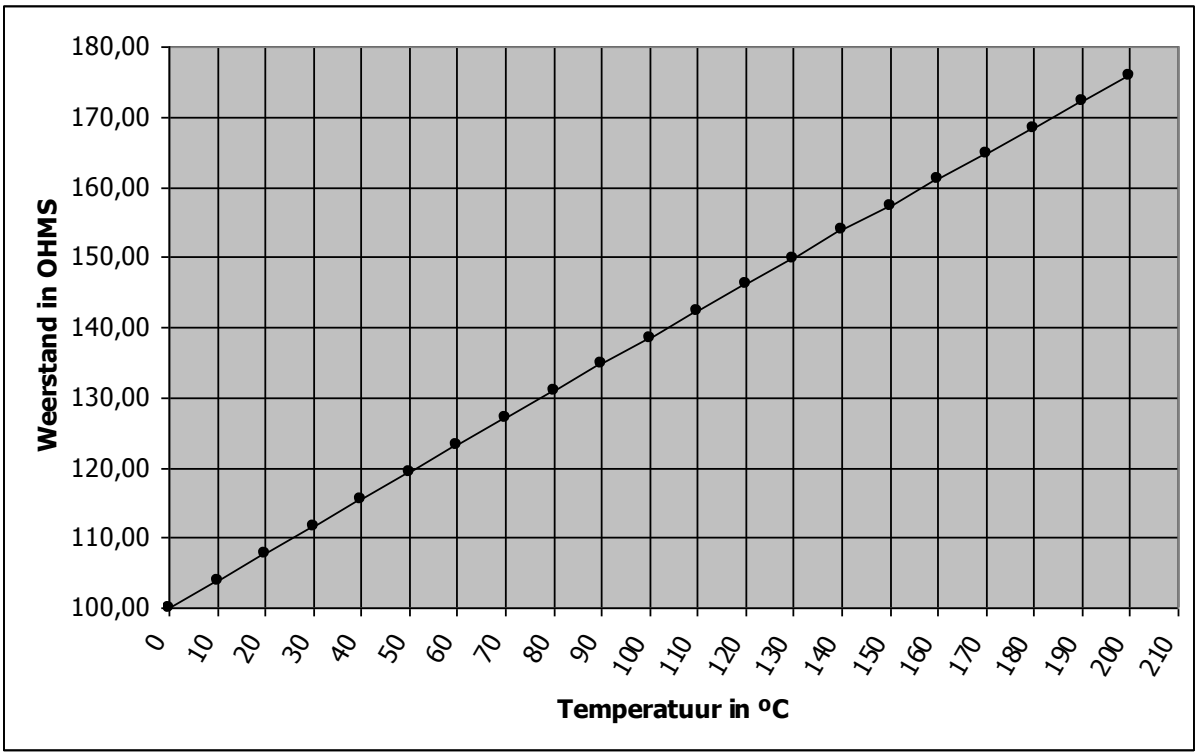

8 Probleemoplosser

Probleem	Mogelijke oorzaak	Oplossing
Geen lijmopbrengst	Het pistool is koud	Wacht tot het pistool op temperatuur is.
	Geen/ onvoldoende lucht op het handpistool	Het is belangrijk dat er +/- 6 bar luchtdruk op het handpistool staat, om de module te openen.
	Geen lijmdruk	Controleer of er lijmdruk op het systeem staat en of deze 'ready' is.
	Nozzle verstopt	Maak de nozzle schoon, of vervang deze.
	Module defect	Vervang de module. Zorg dat het lijmsysteem volledig drukloos is.
Handpistool wordt niet warm	Stekker niet goed in de contrastekker	Controleer of de 6-polige stekker goed vast zit.
	Stekkerpin maakt geen contact	Het kan zijn dat er een stekkerpin in de 6-polige stekker teruggedrukt is en dus geen/ slecht contact maakt. Controleer ook de pinnen in de contrastekker en in de 12-polige stekker aan de unit.
	Verwarmingspatroon defect	Meet of er een weerstand is tussen pin 1 en pin 2. Geen weerstand, dan is het verwarmingspatroon defect.
Sensor/ temperatuur storing	Stekker niet goed in de contrastekker	Controleer of de 6-polige stekker goed vast zit.
	Stekkerpin maakt geen contact	Controleer of alle stekkerpinnen goed in de stekker bevestigd zijn. Controleer ook de pinnen in de contrastekker en in de 12-polige stekker aan de unit.
	Sensor defect (NI120)	Meet de weerstand tussen pin 3 en pin 5. (130/140 **Ω** bij 20°C) Geen of andere weerstand, dan is de sensor defect.